Garagens

Proteção contra riscos





Explorando

Controle de Riscos

para estruturas de estacionamento

Os fabricantes automotivos estão usando mais plásticos, tanques de combustível maiores, metais combustíveis e tecnologia de bateria de íons de lítio para melhorar o desempenho e reduzir as emissões. Ao mesmo tempo, as estruturas de estacionamento estão cada vez mais abrigando estações de carregamento para atrair proprietários de veículos elétricos com uma experiência de estacionamento conveniente. Ao longo desta era de rápido crescimento, os códigos e padrões de incêndio permaneceram estagnados até bem recentemente, fornecendo pouca orientação para preparar os proprietários de edifícios. O sistema completo de proteção contra incêndio Diamond Doser® alimentado por F-500 EA® oferece uma solução sob medida.

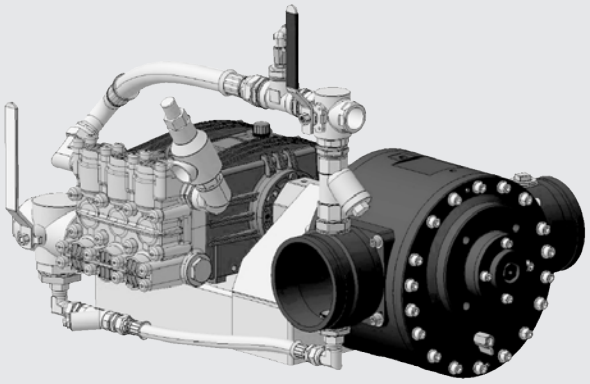

Internacionalmente

Aprovado pela Applus+

Tecnologias de controle de riscos, Inc.

150 WALTER WAY, FAYETTEVILLE, GEÓRGIA 30214 / +1 770 719 5112 / INFO@HCT-WORLD.COM / HCT-WORLD.COM

PARTNER FIRE
soluções de combate a incêndio

Fogo, Vapor, Derramamento,

e Contaminação

Testando desde 1997

F-500 EA®

Um sistema de proteção contra incêndio alimentado por um agente encapsulador reconhecido pela NFPA pode fornecer uma solução sem flúor para incêndios multiclasse e tridimensionais quando água pura e espumas não são suficientes.

"

Riscos especiais exigem medidas especiais. O uso do F-500 EA® no risco especial de armazenamento e/ou uso (carregamento) de baterias de íons de lítio é uma opção possível permitida pela lei de construção alemã para cobrir esse risco, embora a tecnologia clássica de sprinklers ou o uso de agentes de espuma não cubram esse risco ou não o cubram adequadamente. Testes de incêndio realizados de acordo com a NFPA também podem ser usados como prova do projeto de sistemas de sprinklers de acordo com a lei de construção alemã, desde que as condições de contorno sejam atendidas.



DEKRA

F-500 EA® para sistemas de supressão

Tecnologias de controle de riscos, Inc.

150 WALTER WAY, FAYETTEVILLE, GEÓRGIA 30214 / +1 770 719 5112 / INFO@HCT-WORLD.COM / HCT-WORLD.COM

PARTNER FIRE
soluções de combate a incêndio

Internacionalmente

Certificado sob ETI 23/32306438

Dosador de diamante®

Em julho de 2023, nosso sistema completo de proteção contra incêndio Diamond Doser® foi testado nas instalações da Applus+ na Espanha para garantir segurança, desempenho, consistência e sustentabilidade ideais.

Aprovado pela Applus+

Especificação

Agente extintor	3% F-500 EA®
Área de Extinção	37,5m² (3 vagas de estacionamento)
Taxa de fluxo de trabalho	250 l/min (Mínimo)
Pressão de trabalho	3 Bar (Mínimo)
Tempo de operação	60 minutos
Sistema de bomba	Dosador de diamante®
Bicos de aspersão	Tyco D3 (2 bicos/vaga de estacionamento)
Necessidade de água	14,6 m³

Tecnologias de controle de riscos, Inc.
150 WALTER WAY, FAYETTEVILLE, GEÓRGIA 30214 / +1 770 719 5112 / INFO@HCT-WORLD.COM / HCT-WORLD.COM

PARTNER FIRE
soluções de combate a incêndio

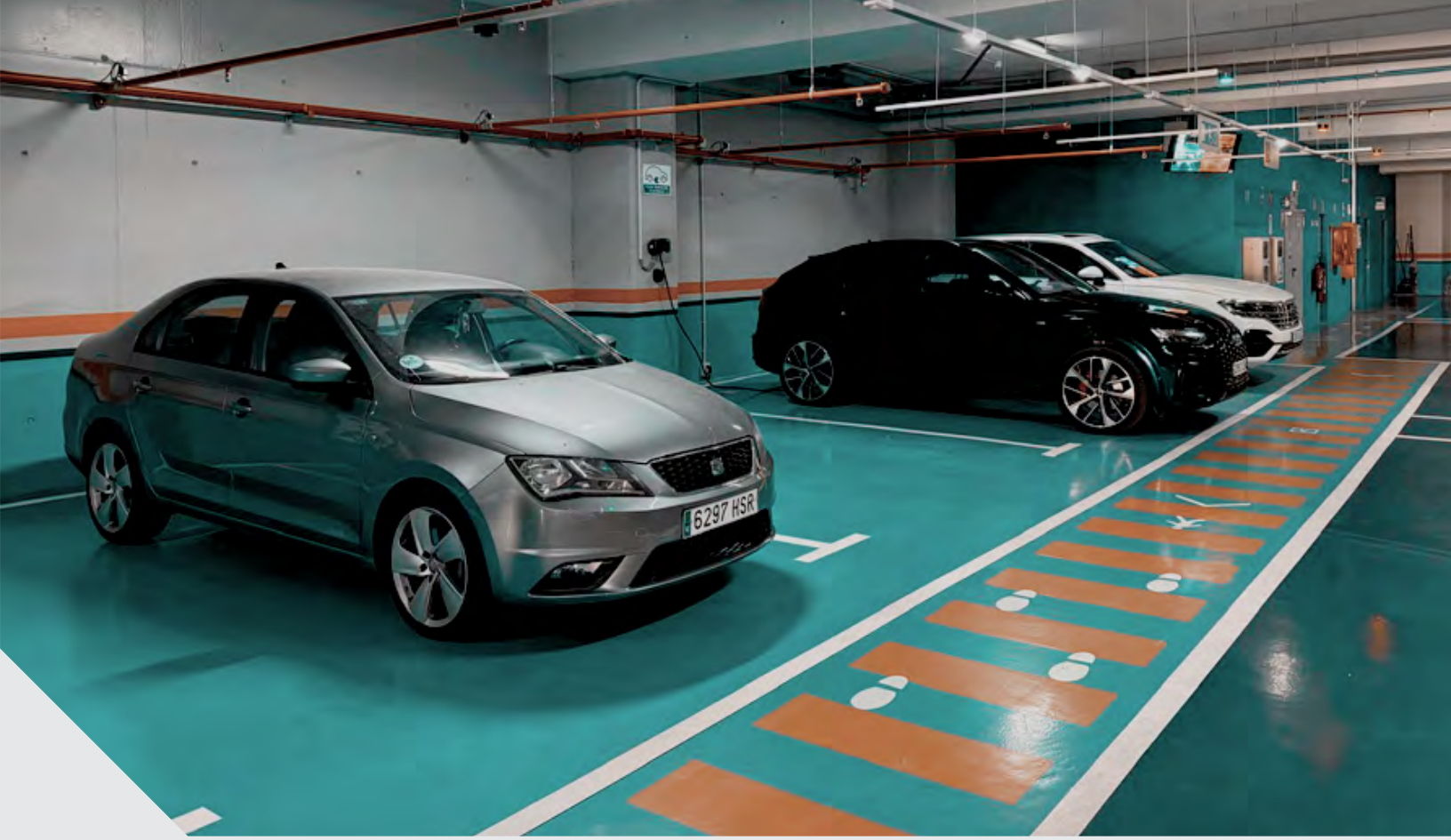

Benefícios do sistema

Desempenho

Proteja suas instalações contra riscos multiclasse e tridimensionais ao escolher o F-500 EA®.

Sustentabilidade

Evite descargas inesperadas, poluição e custos de descarte ao adicionar uma Válvula de Retorno de Dosagem (DRV) à sua unidade.

Continuidade

Melhore a precisão com uma unidade de bomba mecânica, acionada apenas pelo fluxo de água, para ajustar a dosagem conforme mais cabeçotes abrem.

Manutenção

Economize recursos com instalação sem esforço, manutenção e testes obrigatórios da NFPA. Aproveite o acesso fácil ao seu tanque atmosférico.

Tecnologias de controle de riscos, Inc.
150 WALTER WAY, FAYETTEVILLE, GEÓRGIA 30214 / +1 770 719 5112 / INFO@HCT-WORLD.COM / HCT-WORLD.COM

PARTNER FIRE
soluções de combate a incêndio



Garagens de estacionamento

Preserve a integridade estrutural de suas instalações enquanto extingue incêndios em veículos ICE, híbridos e elétricos.



Depósitos de ônibus

Proteja frotas de ônibus elétricos e evite a propagação de incêndios para veículos adjacentes em um ambiente restrito.



Estações de carregamento

Detecte incêndios precocemente para proteger infraestruturas críticas utilizando significativamente menos água e recursos.



Aeroportos

Proteja aeronaves, aeroportos, estacionamentos, hangares, centros de aluguel e pistas com tecnologia reconhecida pela FAA.

Tecnologias de controle de riscos, Inc.
150 WALTER WAY, FAYETTEVILLE, GEÓRGIA 30214 / +1 770 719 5112 / INFO@HCT-WORLD.COM / HCT-WORLD.COM

PARTNER FIRE
soluções de combate a incêndio

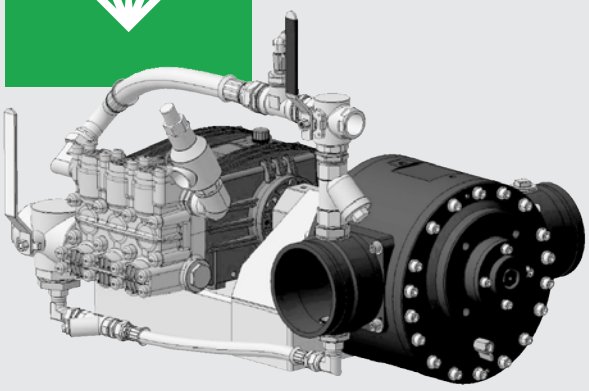

Maiores taxas de aplicação
pode ser alcançado quando duas unidades DD 10000 Diamond Doser® são colocadas paralelamente em um skid para fornecer uma vazão de 20.000 lpm (5.284 gpm) a 3%.

Unidade #	Fluxo Mínimo		Fluxo Máximo		Entrada
DD 00180	40 lpm	11 gpm	180 lpm	48 gpm	1,50"
DD 00450	75 lpm	20 gpm	450 lpm	119 gpm	2,00"
DD 00800	150 lpm	40 gpm	800 lpm	212 gpm	2,50"
DD 01200	180 lpm	48 gpm	1.200 lpm	317 gpm	3,00"
DD 01800	170 lpm	45 gpm	1.800 lpm	475 gpm	4,00"
DD 02400	230 lpm	61 gpm	2.400 lpm	634 gpm	4,00"
DD 03200	300 lpm	79 gpm	3.200 lpm	846 gpm	6,00"
DD 04500	400 lpm	106 gpm	4.500 lpm	1.190 gpm	6,00"
DD 06000	500 lpm	132 gpm	6.000 lpm	1.587 gpm	6,00"
DD 08000	800 lpm	212 gpm	8.000 lpm	2.116 gpm	8,00"
DD 10000	1.000 lpm	265 gpm	10.000 lpm	2.645 gpm	10,00"

Tecnologias de controle de riscos, Inc.
150 WALTER WAY, FAYETTEVILLE, GEÓRGIA 30214 / +1 770 719 5112 / INFO@HCT-WORLD.COM / HCT-WORLD.COM

PARTNER FIRE
soluções de combate a incêndio

Tecnologias de controle de riscos, Inc.
150 WALTER WAY, FAYETTEVILLE, GEÓRGIA 30214
+ 1 770 719 5112 / INFO@HCT-WORLD.COM / HCT-WORLD.COM

PARTNER FIRE LTDA
Avenida Pavão, 955 - 3º andar - Cjto. 37 - Moema
04516-012 - São Paulo - SP
E-mail: comercial@partnerfire.com.br
Fone: (11) 2776-9632 - (11) 97618-3032
WhatsApp: (11) 97619-9846
www.partnerfire.com.br

ISO 9001